RENO PROFI 16W HF NW DIM

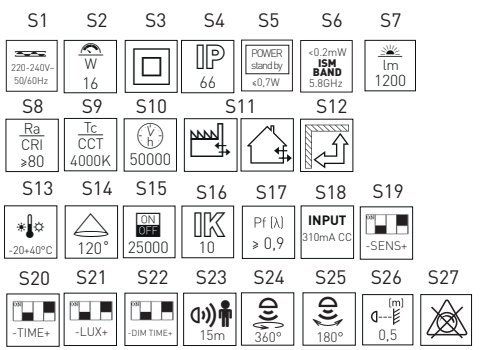

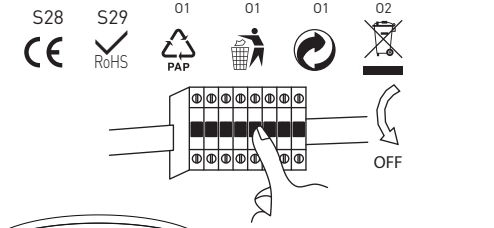

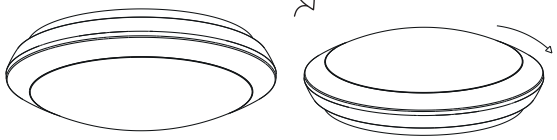

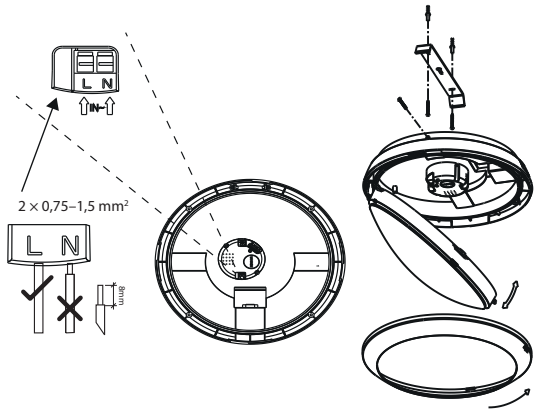

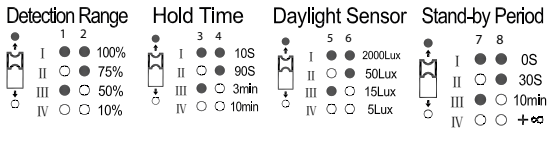

RENO PROFI HF DIMMABLE

(EN) LED luminaire with microwave motion sensor
CLASSIFICATION AND ASSIGNMENT

Resistant polycarbonate luminaire, ceiling or wall with built-in, user unalterable LED module with integrated power supply. The luminaire is switched by setting a microwave motion sensor to two levels of illumination. The product is intended for professional / investment or universally use. It is intended for indoor and outdoor use.

EXPLANATION OF USED SIGNS AND SYMBOLS

S1 Nominal voltage, frequency
S2 power rating
S3 Second class protection against electric shock.
S4 The luminaire is dustproof, resistant to intensive water jets.
S5 Power consumption in standby mode.
S6 Maximum power and frequency of emitted radio signal.
S7 The amount of light emitted by the luminaire (with a loss in the diffuser).
S8 Colour rendering index.
S9 Colour temperature range.
S10 Average lifetime.
S11 Product for industrial or general use inside or outside buildings.
S12 Designed to be mounted on the ceiling or wall
S13Environment of operating temperature range.
S14 Beam angle
S15 Resistance switching - against frequent switching on / off.
S16 grade of protection against mechanical damage
S17 Power factor
S18 Nominal current of source.
S19 (SENS/DIP 1,2) Sensor sensitivity setting. (100%, 75%, 50%, 10%)
S20 (TIME/DIP 3,4) Time setting for how long the sensor should be turned on in 100% mode (10s, 90s, 3min, 10min).
S21 (LUX/DIP 5,6) Setting the switching sensor depending on the ambient lighting of the room. (2000Lux, 50Lux, 15Lux, 5Lux)
S22 (DIM TIME/DIP 7,8) Time setting for how long the sensor should be turned on in dark 20% mode (0s, 30s, 10min, infinity).
S23 Maximal sensor range in the straight direction.
S24 Vertical detection range.
S25 Horizontal detection range.
S26 The symbol describes the minimal distance of a light fixture from the spots and objects that it´s iluminating.
S27 Not for controlled lighting - for example, use with a dimmer.
S28 Complies with the requirements of the CE conformity assessment for safe application within the European Union.
S29 Complies with the requirements of the RoHS (Restriction of Hazardous Substances) directive according to EU regulations.
01-02 Please consult the section ENVIRONMENTAL PROTECTION.

SAFETY INSTRUCTIONS / ASSEMBLY / INSTALLATION

1. Prior to beginning the installation, familiarise yourself with the manual.
2. Instalaci a posouzení použitelnosti v konkrétních podmínkách použití musí učinit osoba s příslušnými oprávněními.
3. Recommended ideal installation height is 2 to 4 meters (for instalation on the wall 1,5-3,5 meters). It is necessary to take into account that the correct function of the sensor is influenced by many external factors: In the vicinity of the sensor should be no differences in temperature air (eg exhaust ventilation, radiator vents, etc.) Excessive movement objects in the vicinity (such as swaying trees) Direct or intense reflected light falling on the sensor. Switching of other electrical equipment close to the sensors and the like.
4. The product may not be installed on the surface or near flammable materials or objects,combustibles, etc. It is necessary to adhere to fire protection measures.
5. The product can not be used in an environment with gas, biogas, chemical fumes, chemicals and similar conditions affecting safety, product functionality and fire protection.
6. Protect the product from excessive heat, particularly during mounting on the ceiling under the roof, or against overheating due to the effect of other heaters, ventilation, pumps etc.
7. The luminaire is suitable for mounting on flammable surfaces (the surface does not ignite, eg. Concrete, plaster, metal)normally flammable (flash point is at least equal to 200 * C when no softening or deformation due to the temperaturee.g. wood and wood materials, with a thickness greater than 2 mm).
8. Any activity during the installation, operation, adjustment or maintenance of the lamp must be performed after disconnecting the power supply. Must be avoided involvement Fixtures another person.
9. During the assembly and installation, it is necessary to adhere to the procedures in the drawings.
10. Prior to first use, it is necessary to make sure that the mechanical attachment, electrical connection and conditions of use are in order.

INSTRUCTIONS FOR OPERATION / MAINTENANCE

1. In the case of professional use - for example in public areas, it is necessary to check the functionality and operation of the luminaire according to the legislation for the place of use.
2. In the case of household use, the product does not require a regular check of the functionality and operation except for the fault. the fault can be considered as a short-circuit in wiring, sparks, flashes. Also when the switching luminaire flashes or is off, and the like. In this case, the sensor must not be used and the defect must be repaired by an authorized person.
3. The product may be heated to a higher operating temperature. The product must not be covered over and overheat operating temperature treatment other heat source.
4. The product should not be used with a cracked or damaged cover (diffuser) or without. Is necessary replace the cracked cover. If the cover is not repaired, the luminaire must be disconnected from the active electric network and must not be used.
5. The light source of this luminaire is non-replaceable; After the end of the lifetime of the luminaire, it is necessary to replace the whole luminaire.
6. This product has some features him own, which are manifested in that the product has a higher sensitivity when objects move across the field of view of the sensor than after - in its direction. Optimum sensitivity is of objects moving at a speed of 0.6 to 1.5 m / s. A slight decrease in sensitivity may also occur during operation at temperatures in extreme operating temperatures within the vicinity.
7. For sensor cleaning Do not use chemical agents. Clean preferably with a dry or damp soft cloth.

TEST FUNKČNOSTI/ZPROVOZNĚNÍ

1. Set all DIP controllers to the top position.
2. The DIM TIME DIP 7 Time Controller (Stand-by Period) is necessary set to the lower position - you attain the 30s setting.
3. After 10 seconds when the sensor does not detect movement, the transition to a dark DIM mode - it is 20% of the original power.
4. After another 30 seconds when the sensor does not detect movement, the luminaire will switches off.
5. When the sensor registers the movement, the luminaire returns to 100% mode.
6. After the commissioning of the controller can adjust the sensor as needed. It is necessary to take into account the setting of the values of light (LUX) at 5 lux the sensor will only switch in the dark. In the setting position at 2000Lux, the luminaire will switch also when is clear day.

ENVIRONMENTAL PROTECTION / INSTRUCTIONS FOR PRODUCT USAGE

01 Pay attention to cleanliness, environmental protection and waste management.
02 The product designation is to be presented for the purpose of managed disposal-collection of electrical and electronic equipment. These products are not to be disposed of along with common or other waste, under penalty of a fine. These products may be harmful to the environment and human health and require further forms of processing, especially via recycling or disposal.Products with this marking must be delivered to a collection point for electrical and electronic equipment. Information regarding collection points for these products is provided by local authorities or vendors of this type of goods. When its lifetime is over, the equipment can also be turned over to the vendor when buying a new product, provided the quantity returned is not greater than the quantity purchased for the same type of equipment. No changes or technical modifications are acceptable. Otherwise, all responsibilities are transferred to the person performing such changes.
Failure to abide by this manual can cause fire, burning, electric shock, physical injuries and other material or immaterial damage. The supplier is not responsible in any way for the consequences of failing to abide by the recommendations provided via this manual, including improper assembly or installation, operation, insufficient maintenance and supervision during usage, or other consequences – among others the place and method of usage. We recommend that you keep this manual.

RENO PROFI HF DIMMABLE

(CZ) LED svítidlo s pohybovým čidlem
KLASIFIKACE A URČENÍ

Odolné polykarbonátové svítidlo, stropní nebo nástěnné se zabudovaným, uživatelem neměnitelným LED modulem s integrovaným napájením. Svítidlo je spínáno dle nastavení mikrovlnným pohybovým čidlem na dvě hladiny osvětlení. Výrobek je určen pro profesionální / investiční, anebo obecné použití. Je určen pro použití z vnějšku budov i do vnitřních prostor.

VYSVĚTLENÍ POUŽITÝCH ZNAKŮ A SYMBOLŮ

S1 Nominální napětí, frekvence
S2 Nominální výkon
S3 Druhá třída ochrany před úrazem elektrickým proudem
S4 Svítidlo prachotěsné, odolné proti intenzivně tryskající vodě
S5 Spotřeba elektrické energie v pohotovostním režimu
S6 Maximální výkon a frekvence emitovaného rádiového signálu
S7 Množství světla vyzařovaného svítidlem (se ztrátou v difuzoru)
S8 Index podání barev
S9 Rozsah teploty barvy světla
S10 Průměrná životnost
S11 Výrobek určený k průmyslovému nebo obecnému použití uvnitř nebo z vnějšku budov
S12 Určeno k montáži na strop nebo zeď
S13 Rozsah teploty prostředí, v němž je svítidlo provozováno
S14 Vyzařovací úhel
S15 Odolnost proti spínání - proti častému vypnutí/sepnutí
S16 Stupeň ochrany proti mechanickému poškození
S17 Účiník
S18 Nominální proud zdroje
S19 (SENS/DIP 1,2) Nastavení citlivosti senzoru (100%, 75%, 50%, 10%)
S20 (TIME/DIP 3,4) Nastavení času jak dlouho má být senzor sepnutý v 100% režimu (10s, 90s, 3min, 10min)
S21 (LUX/DIP 5,6) Nastavení spínání senzoru v závislosti na okolním osvětlení prostoru (2000Lux, 50Lux, 15Lux, 5Lux)
S22 (DIM TIME/DIP 7,8) Nastavení času jak dlouho má být senzor sepnutý v setmělém 20% režimu (0s, 30s, 10min, nekonečno)
S23 Maximální dosah čidla v přímém směru
S24 Velikost snímaného vertikálního úhlu čidla
S25 Velikost snímaného horizontálního úhlu čidla
S26 Minimální vzdálenost, jakou může mít svítidlo od osvětlovaných objektů
S27 Není určeno pro řízené osvětlení - například použití se stmívačem
S28 Splňuje požadavky posouzení shody CE pro bezpečné použití v Evropské unii
S29 Splňuje požadavky směrnice RoHS - eliminace ekologicky škodlivých chemikálií dle předpisů Evropské unie
01-02 Viz informace uvedené v sekci OCHRANA ŽIVOTNÍHO PROSTŘEDÍ

BEZPEČNOSTNÍ POKYNY / MONTÁŽ / INSTALACE

1. Před zahájením montáže se seznamte s návodem.
2. Instalaci a posouzení použitelnosti v konkrétních podmínkách použití musí učinit osoba s příslušnými oprávněními.
3. Doporučená instalační výška na strop je 2 - 4m (na zeď 1,5-3,5m). Je potřeba vzít v úvahu, že na správnou funkci čidla má vliv řada vnějších faktorů: V okolí čidla by nemělo docházet k teplotním rozdílům vzduchu (například výstup ventilace, radiátor, průduchy a podobně) Nadměrný bohyb objektů v blízkém okolí (například kymácení stromů) Přímé nebo odražené intenzivní osvětlení dopadající na čidlo. Spínání jiných elektrických zařízení v těsné blízkosti čidla a podobně.
4. Produkt nemůže být instalován v blízkosti hořlavých materiálů a hořlavých předmětů, hořlavin, kde hrozí výbuch atd. Je potřeba dodržovat požadavky požární ochrany.
5. Výrobek nelze použít v prostředí s výskytem plynů, bioplynů, chemických výparů, chemikálií a v podobných podmínkách majících vliv na bezpečnost, funkčnost výrobku a protipožární ochranu.
6. Chraňte výrobek před nadměrnou teplotou, zejména při uchycení na stropu pod střechou, nebo před přehříváním díky vlivům jiných topných těles, ventilace, vývěvy atd.
7. Svítidlo je vhodné pro montáž na nehořlavé povrchy (povrch nepodporuje vznícení, např. Beton, sádra, kov) nebo normálně hořlavé (bod vzplanutí je alespoň roven 200 * C, kdy nedojde ke změkčení nebo deformacím vlivem této teplotynapř. dřevo a dřevěné materiály, o tloušťce větší než 2 mm)
8. Jakákoliv činnost při instalaci, provozu, seřizování nebo údržbě svítidla musí být prováděna po odpojení napájení. Je potřeba zabránit případnému zapojení napájení další osobou.
9. Při montáži a instalaci je potřeba se řídit postupy v nákresech.
10. Před prvním použitím je potřeba se ujistit , zda mechanické připevnění, elektrické připojení a podmínky použití jsou v pořádku.

POKYNY K PROVOZU / ÚDRŽBA

1. V případě profesionálního použití - například ve veřejných prostorech je potřeba kontrolovat funkčnost a provoz svítidla, podle legislativy pro příslušné místo použití.
2. V případě použití v domácnosti výrobek nevyžaduje pravidelnou kontrolu funkčnosti a provozu s výjimkou poruchy. Za poruchu lze považovat způsobení zkratu v elektroinstalaci, jiskření, záblesky. Také pokud spínané svítidlo bliká, nebo nesvítí a podobně. V takovém případě se svítidlo nesmí používat a je potřeba vadu opravit oprávněnou osobou.
3. Výrobek se může provozem zahřát na vyšší teplotu. Výrobek se nesmí zakrývat a přehřívat nad provozní teplotu působením jiného tepelného zdroje.
4. Výrobek se nesmí používat s prasklým nebo poškozeným krytem (difuzorem) anebo bez něho. Je potřeba okamžitě vyměnit prasklý kryt. Pokud není kryt opraven musí být svítidlo odpojeno od sítě a nesmí se používat.
5. Světelný zdroj tohoto svítidla je nevyměnitelný; po skončení životnosti tohoto svítidla je nutno vyměnit celé svítidlo.
6. Tento produkt má některé vlastnosti jemu vlastní, které se projevují tím, že výrobek má vyšší citlivost, když se předměty pohybují přes zorné pole snímače, než po - v jeho směru. Optimální citlivost má pro objekty pohybující se rychlostí 0,6-1,5m/s. K mírnému snížení citlivosti může také docházet za provozu při teplotách v krajních mezích provozních teplot okolí.
7. Pro čištění svítidla nepoužívejte chemické prostředky. Čistit nejlépe pomocí suché, nebo vlhké měkké látky.

TEST FUNKČNOSTI/ZPROVOZNĚNÍ

1. Všechny regulátory DIP nastavte do horní polohy.
2. Regulátor času DIM TIME DIP 7 (Stand-by Period) je potřeba nastavit do dolní polohy - dosáhnete nastavení 30s.
3. Po 10 sekundách kdy senzor nesnímá pohyb dojde k přechodu do setmělého DIM režimu na 20% původního výkonu.
4. Po dalších 30 sekundách kdy senzor nesnímá pohyb dojde k vypnutí svítidla.
5. Pokud senzor zaregistruje pohyb přechází svítidlo opět do režimu 100%.
6. Po tomto zprovoznění můžete regulátory nastavit podle potřeby. Je potřeba vzít v úvahu, že nastavením regulátoru hodnoty světla (LUX) na hodnotě 5 Lux bude čidlo spínat pouze ve tmě. V pozici nastavení na 2000Lux bude spínat svítidlo i za jasného dne.

OCHRANA ŽIVOTNÍHO PROSTŘEDÍ / POKYNY PO POUŽITÍ VÝROBKU

01 Dbejte o čistotu a ochranu životního prostředí, dodržujte třídění odpadů.
02 Označení výrobku poukazuje na potřebu odděleného sběru elektrických a elektronických zařízení.Výrobky takto označené, pod trestem pokuty nemůžou být likvidovány spolu s běžným odpadem a s jiným odpadem.Tyto produkty mohou být škodlivé pro životní prostředí a lidské zdraví, vyžadují zvláštní formy zpracování, zejména využitím recyklace, anebo likvidace.Výrobky takto označené musí být doručeny do místa sběru odpadu elektrických a elektronických zařízení.Informace o místech sběru těchto produktů poskytují místní úřady, anebo prodejce tohoto zboží.Spotřebované zařízení lze také dát prodejci při nákupu nového produktu v množství, které není větší než množství nově zakoupené při stejném typu zařízení. Jakékoliv změny nebo technické úpravy nejsou přijatelné. V opačném případě přebírá veškerou zodpovědnost osoba provádějící změny.
Nedodržování pokynů tohoto návodu může zapříčinit požár, popálení, zranění elektrickým proudem, fyzická zranění a jiné hmotné i nehmotné škody. Dodavatel nenese žádnou odpovědnost za následky nedodržení doporučení tohoto manuálu, včetně nesprávné montáže a instalace, provozu, nedostatečnou údržbou a dohledem při používání výrobku a další důsledky, mimo jiné i místem a způsobem použití.
Doporučujeme uschovat tento manuál.

RENO PROFI HF DIMMABLE

(SK) LED svietidlo s pohybovým čidlom
KLASIFIKÁCIA A URČENIE

Odolné polykarbonátové svietidlo, stropné alebo nástenné so zabudovaným, uživatelom nemenitelným LED modulom s integrovaným napájaním. Svietidlo je spínané podľa nastavenia mikrovlnným pohybovým čidlom na dve hladiny osvetlenia. Výrobok je určený pre profesionálnie/ investičné, alebo všeobecné použitie. Je určený pre použitie na vonok budov ale i do vnútorných priestorov.

VYSVETLENIE POUŽITÝCH ZNAKOV A SYMBOLOV

S1 Nominálne napätie, frekvencia
S2 Nominálny výkon
S3 Druhá trieda ochrany pred úrazom elektrickým prúdom
S4 Svietidlo prachotesné, odolné proti intenzívne striekajúcej vode
S5 Spotreba elektrickej energie v pohotovostnom režime
S6 Maximálny výkon a frekvencia emitovaného rádiového signálu
S7 Množstvo svetla vyžarovaného svietidlom (so stratou v difuzore)
S8 Index podania farieb
S9 Rozsah teploty farby svetla
S10 Priemerná životnosť
S11 Výrobok určený k priemyselnému alebo všeobecnému použitiu vo vnútri alebo z vonku budou
S12 Určené k montáži na strop alebo stenu
S13 Rozsah teploty prostredia, v ňom je svietidlo prevádzkované
S14 Vyžarovací uhol
S15 Odolnost proti spínaniu - proti častému vypnutiu/zapnutiu
S16 Stupeň ochrany proti mechanickému poškodeniu
S17 Účiník
S18 Nominálny prúd zdroja.
S19 (SENS/DIP 1,2) Nastavenie citlivosti senzoru (100%, 75%, 50%, 10%)
S20 (TIME/DIP 3,4) Nastavenie času ako dlho má byť senzor zopnutý v 100% režime (10s, 90s, 3min, 10min)
S21 (LUX/DIP 5,6) Nastavenie spínania senzoru v závislosti nad okolným osvetlením priestoru (2000Lux, 50Lux, 15Lux, 5Lux)
S22 (DIM TIME/DIP 7,8) Nastavenie času ako dlho má byť senzor zopnutý v zotmelom 20% režime (0s, 30s, 10min, nekonečno)
S23 Maximálny dosah čidla v priamom smere
S24 Veľkosť snímaného vertikálneho uhlu čidla
S25 Veľkosť snímaného horizontálneho uhlu čidla
S26 Minimálna vzdialenosť, akú môže mať svietidlo od osvetlovaných objektov
S27 Nie je určené pro riadení osvetlenia - napríklad použitie so stmievačom
S28Spĺňuje požiadavky posúdenia zhody CE pre bezpečné použitie v Evropskej únii
S29 Spĺňuje požiadavky smernice RoHS - eliminácia ekologicky škodlivých chemikálií podľa predpisov Evropskej únie
01-02 Viď informácie uvedené v sekcii OCHRANA ŽIVOTNÉHO PROSTREDIA

BEZPEČNOSTNÉ POKYNY / MONTÁŽ / INŠTALÁCIA

1. Pred zahájením montáže sa zoznámte s návodom.
2. Inštaláciu a posúdenie použitelnosti v konkrétnych podmienkach použitíia musia učiniť osoby s príslušnými oprávneniami.
3. Doporučená instalačná výška na strop je 2 - 4m (na zeď 1,5-3,5m). Je potreba vziať v úvahu, že na správnu funkčnosť čidla má vplyv rada vonkajších faktorov: V okolí čidla by nemalo dochádzať k teplotným rozdielom vzduchu (napríklad výstup ventilácie, radiátor, prieduchy a podobne) Nadmerný pohyb objektov v blízkom okolí (napríklad knísanie stromov) Priamé alebo odrazené intenzívne osvetlenie dopadajúce na čidlo. Spínanie iných elektrických zariadení v tesnej blízkosti čidla a podobne.
4. Produkt nemôže byť inštalovaný v blízkosti horľavých materiálov a horľavých predmetov, hroľavín, kde hrozí výbuch atď. Je potreba dodržovať požiadavky požiarnej ochrany.
5. Výrobok nie je možné použiť v prostredí s výskytom plynov, bioplynov, chemických výparov, chemikálií a v podobných podmienkách majúcich vplyv na bezpečnosť, funkčnosť výrobku a protipožiarnu ochranu.
6. Chráňte výrobok pred nadmernou teplotou, predovšetkým pri uchytení na stropov pod strechou, alebo pred prehrievaním vďaka vplivom iných topných telies, ventilácie, vývevy atď.
7. Svietidlo je vhodné pre montáž na nehoľavé povrchy (povrch nepodporuje vznietenie, napr. betón, sádra, kov) alebo normálne horľavé (bod vzplanutia je aspoň rovný 200 * C, kedy nedôjde k zmekčeniu alebo deformáciám vplyvom tejto teplotynapr. drevo a drevenné materiály, o hrúbke väčšej ako 2 mm)
8. Akákoľvek činnosť pri inštalácii, prevádzky, zriaďovaní alebo údržbe svietidla musí byť prevádzané po odpojení napájania. Je potreba zabrániť prípadnému zapojeniu napájania ďalšou osobou.
9. Pri montáži a inštalácii je potreba sa riadiť postupy v nákresoch.
10. Pred prvým použitím je potreba sapresvedčiť , že mechanické pripevnenie, elektrické pripojenie a podmienky použitia sú v poriadku.

POKYNY K PREVÁDZKE / ÚDRŽBA

1. V prípade profesionálneho použitia - napríklad vo verejných priestoroch je potrebné kontrolovať funkčnosť a prevádzku svietidla, podľa legislatívy pre príslušné miesto použitia.
2. V prípade použitia v domácnosti výrobok nevyžaduje pravidelnou kontrolu funkčnosti a prevádzke s výnimkou poruchy. Za poruchu môžme považovať spôsobenie skratu v elektroinštalácí, iskrenie, záblesky. Pokiaľ spínané

svietidlo bliká, alebo nesvieti a podobne. V takom prípade sa svietidlo nesmie používať a je potreba vadu opraviť oprávnenou osobou.
3. Výrobok se môže prevádzkou zahriať na vyššiu teplotu. Výrobok sa nesmie zakrývať a prehrievať nad prevádzkovú teplotu pôsobením iného tepelného zdroja.
4. Výrobok se nesmie používať s prasknutým alebo poškodeným krytom (difuzorom) alebo bez neho. Je potreba okamžite vymeniť prasknutý kryt. Pokiaľ nie je kryt opravený musí byť svietidlo odpojené od siete a nesmie sa používať.
5. Svetelný zdroj tohoto svietidla je nevymenitelný; po skončení životnosti tohto svietidla je nutné vymeniť celé svietidlo.
6. Tento produkt má niektoré vlastnosti jemu vlastné, ktoré sa prejavujú tým, že výrobok má vyššiu citlivosť, keď sa predmety pohybujú cez zorné pole snímača, než po - v jeho smere. Optimálna citlivosť má pre objekty pohybujúce sa rýchlosťou 0,6-1,5m/s. K miernemu zníženiu citlivosti môže tiež dochádzať za prevádzky pri teplotách v krajných medziach prevádzkových teplôt okolia.
7. Pre čistenike svietidla nepoužívajte chemické prostriedky. Čistiť najlepšie pomocou suchej, alebo vlhkej mäkkej látky.

TEST FUNKČNOSTI/PREVÁDZKA SVIETIDLA

1. Všetky regulátory DIP nastavte do hornej polohy.
2. Regulátor času DIM TIME DIP 7 (Stand-by Period) je potreba nastaviť do dolnej polohy - dosiahnete nastavenie 30s.
3. Po 10 sekundách kedy senzor nesníma pohyb dôjde k prechodu do zotmelého DIM režimu na 20% pôvodného výkonu.
4. Po ďalších 30 sekundách kedy senzor nesníma pohyb dôjde k vypnutiu svietidla.
5. Pokiaľ senzor zaregistruje pohyb prechádza svietidlo opäť do režimu 100%.
6. Po tomto zprevádzkovaní môžete regulátory nastaviť podľa potreby. Je potreba vziať do úvahu, že nastavením regulátora hodnoty svetla (LUX) na hodnotu 5 Lux bude čidlo spínať len v tme. V pozícii nastavenia na 2000 Lux bude spínať svietidlo i za jasného dňa.

OCHRANA ŽIVOTÉHO PROSTREDIA / POKYNY PRE POUŽITIE VÝROBKU

O1 Dbajte o čistotu a ochranu životného prostredia, dodržujte triedenie odpadu.
O2 Označenie výrobku poukazuje na potrebu oddeleného zberu elektrických a elektronických zariadení.Výrobky takto označené, pod trestom pokuty nemôžu byť likvidované spolu s bežným odpadom a s iným odpadom.Tyto produkty mohou být škodlivé pro životní prostředí a lidské zdraví, vyžadují zvláštní formy zpracování, zejména využitím recyklace, anebo likvidace.Výrobky takto označené musí být doručeny do místa sběru odpadu elektrických a elektronických zařízení.Informace o místech sběru těchto produktů poskytují místní úřady, anebo prodejce tohoto zboží.Spotřebované zařízení lze také dát prodejci při nákupu nového produktu v množství, které není větší než množství nově zakoupené při stejném typu zařízení.
Akékoľvek zmeny alebo technické úpravy nie sú prijatelné. V opačnom prípade preberá všetku zodpovednosť osoba prevádzajúca zmeny. Nedodržovanie pokynov tohoto návodu môže zapríčiniť požiar, popáleniе, zranenie elektrickým prúdom, fyzické zranenia a iné hmotné i nehmotné škody.
Dodávateľ nenesie žiadnu zodpovednosť za následky nedodržania doporučení tohto manuálu, včetne nesprávnej montáže a inštalácie, prevádzky, nedostatočnú údržbu a dohľadom pri používaní výrobku a ďalšie dôsledky, mimoiných aj miestom a spôsobom použitia. Doporučujeme uschovať tento manuál.

RENO PROFI HF DIMMABLE

(HU) LED lámpa mozgásérzékelővel

BESOROLÁS ÉS MEGHATÁROZÁS

Falra vagy mennyezetre szerelhető, polikarbonát lámpa, a felhasználó számára megváltoztathatatlan LED modullal, integrált tápegységgel. A lámpatest bekapcsolása mikrohullámú mozgásérzékelővel. A termék professzionális/ beruházási (projekt), vagy általános használatra tervezték. Kültérre és beltérre is telepíthető.

AZ ALKALMAZOTT JELEK ÉS SZIMBÓLUMOK MAGYARÁZATA

S1 Névleges feszültség, frekvencia
S2 Névleges teljesítmény
S3 Áramütés elleni védelem (II. osztály)
S4 A lámpatest poróló, ellenáll a vízsugárnak.
S5 Spotřeba elektrické energie v pohotovostním režimu
S6 Maximální výkon a frekvence emitovaného rádiového signálu
S7 A lámpa kiboccásott fény mennyisége (diffúzor/búra veszteséggel).
S8 Színvisszaadási index.
S9 Színhőmérséklet tartomány.
S10 Átlagos élettartam.
S11 A termék ipari vagy általános használatra , kültérre és beltérre egyaránt alkalmazható.
S12 Mennyezetre vagy falra szerelhető
S13 Környezeti hőmérsékleti tartomány, melyben a lámpatest működik.
S14 Sugárzási szög
S15 Ellenáll a gyakori ki- és bekapcsolásnak
S16 Ellenállóság mechanikai sérülésekkel szemben.
S17 Teljesítmény tényező
S18 Normál áramforrás
S19 (SENS/DIP 1,2) Érzékelő érzékenységének beállítása (100%, 75%, 50%, 10%)
S20 (TIME/DIP 3,4) Idő beállítása, meddig legyen az érzékelő kikapcsolva 100%-os üzemmódban (10s, 90s, 3min, 10min)
S21 (LUX/DIP 5,6) Alkonyérzékelő beállítása, a környezeti fényviszonyok függvényében. (2000Lux, 50Lux, 15Lux, 5Lux)
S22 (DIM TIME/DIP 7,8) Idő beállítása, meddig legyen az érzékelő kikapcsolva 20%-os üzemmódban. (0s, 30s, 10min, nekonečno)
S23 Maximális érzékelési távolság előre irányban.
S24 Vertikális érzékelési szög nagysága
S25 Horizontális érzékelési szög nagysága.
S26 Minimális távolság, milyen messze kell lenni a lámpának a megvilágítandó felülettől.
S27 Fényerő szabályzóval nem használható
S28 Megfelel a CE megfelelősségi értékelés követelményeknek, biztonságos használathatóságnak az Európai Únióban
S29 Megfelel a RoHS követelményeinek - az Európai Únió előírásai szerint.
01-02 További információ a KÖRNYEZETVÉDELEM szakaszban.

ÓVINTÉZKEDÉSEK/ SZERELÉS / TELEPÍTÉS

1. A telepítés megkezdése előtt figyelmesen olvassan el a használati útmutatót.
2. Telepítését a konkrét felhasználási körülmények közötti alkalmazhatóságának értékelésével a megfelelő engedéllyekkel rendelkező szakavatott személy végezheti.
3. Ajánlott ideális telepítési magasság 2-4 méter (falon 1,5-3m. Figyelembe kell venni, hogy az érzékelő működését befolyásolja számos külső tényező. Az érzékelő kérnyezetében nem lehet olyan tárgy mely hetására változik a hőmérsékelt (elszívó, radiátor, szellőző stb.) Túlzott mozgással bíró tárgyak (pl. faágak). Közvetlen vagy intenzív fény esik az érzékelőre. Egyéb elektromos berendezések érzékelőjéhez közel és hasonlók.
4. A termék nem telepíthető éghető, gyúlékony anyagok stb. közelében. A tűzvédelmi követelményeknek eleget kell tenni.
5. A termék nem használható olyan környezetben, ahol biogáz, kémiai füst, vegyi anyagok és más hasonló állapotok befolyásolják a biztonságot, a termék funkcionalitását és a tűzvédelmet.
6. Védje a terméket a túlzott hőtől, különösen, ha tető alá a mennyezetre telepítik a lámpát, vagy túlmelegedés ellen más fűtőberendezések hatására, szellőzők, szivattyúk közelében stb.
7. A termék alkalmas a nem gyúlékony felületekre való telepítésre (nem gyúlékony felületek, pl. beton, gipsz, fém)vagy normál gyúlékony felületekre (lobbanásponton 200°C alatt, ami nem lágyul, vagy deformálódik ezen a hőmérsékletenpl. fa és faanyagok, melyek 2 mm vastagabbak)
8. Minden olyan tevékenység ami a telepítés, üzemeltetés, karbantartás, lámpa beállítással kapcsolatos kizárólag a lámpatest áramtalanítása után végezhető.El kell kerülni, hogy egy másik személy az elektromos hálózathoz tudjon nyúlni ezen folyamatok alatt.
9. Figyelembe kell venni a bekötési és telepítési ábrákat.
10. Az első használat előtt meg kell győződni a telepítés helyességéről, valamint az elektromos csatlakozás és a használati körülmények helyességéről.

HASZNÁLATI JAVASLATOK/KARBANTARTÁS

1. Professzionális használatkor nyilvános helyeken használják a lámpát, akkor szükség van a funkcionalitás és a működés ellenőrzésére, az adott felhasználási helyen érvényben lévő jogszabályok szerint.
2. Amennyiben a lámpát háztartásban használják nem szükséges rendszeresen a funkcionalitást és a működést, kivéve ha a lámpa meghibásodik. Hibajelenség lehet elektromos rövidzárlat, bekötési probléma, szikrázás. Hasonló hiba lehet a villogás vagy az ha a lámpa nem világít. Ezekben az esetekben a lámpát nem lehet használni, a meghibásodás korrigálását kizárólag szakavatott személy végezheti.
3. A termék magasabb üzemi hőmérsékletre melegedhet. A terméket tilos letakarni, más fényforrás hatására tilos üzemi hőmérséklet fölé melegíttení.
4. A termék nem használható repedt, vagy törött búrával (diffúzor) vagy nélküle. Szükség esetén azonnal cserélje a búrát. Ha a búra nincs kicserélve a hálózatról kösse le a lámpát, és addig ne használja.
5. A termékben a fényforrás nem cserélhető, esetleges meghibásodás esetén az egész lámpát cserélni kell.
6. A termék túlságosan érzékennyé válhat, ha látómezejében mozgó tárgyak vannak 0,6-1,5m/s, valamint abban az esetben csökkenhet a érzékenysége, ha működés közben szélsőséges a hőmérséklet.
7. A lámpatest tisztítására ne használjon vegyi anyagokat. Száraz vagy nedves puha ruhával tisztítsa.

HASZNÁLATI JAVASLATOK/KARBANTARTÁS

1. Minden DIP vezérlőt állítson felső helyzetbe.
2. Idő vezérlő DIM TIME DIP 7 (Stand-by Period) alsó helyzetbe állítsa - beállítási lehetőség 0- 30 másodpercig .
3. 10 másodpercig, ha az érzékelő nem érzékel mozgést DIM 20%-os üzemmódba kapcsol.
4. További 30 másodpercig, ha nem érzékel mozgást az érzékelő a lámpatest kikapcsol.
5. Amennyiben az érzékelő mozgást érzékel újra 100%-os üzemmódba kapcsol.
6. Az üzembe helyezés után módosíthatja az érzékelés idejét valamint az alkonyatérzékelést az Ön igényeinek megfelelően. 5LUx értéket az érzékelő csak sötétben fog működésbe lépni 2000Lux beállítása esetén az érzékelő fényes nappal is működébe lép.

KÖRNYEZETVÉDELEM/ UTASÍTÁSOK A LÁMPA HASZNÁLATA UTÁN

01 Ügyeljen a tisztaságra és a környezetre, tartsa be a hulladék osztályozás szabályait.
02 Az így megjelölt termékeket el kell szállítani az elhasználódott elektromos és elektronikus berendezést gyűjtő helyre. Információk a gyűjtőhelyekre vonatkozóan a helyi hatóságoktól vagy az érintett berendezés forgalmazóitól kaphatóak. Az elhasználódott terméket az eladója is köteles átvenni az új ugyanilyen típusú termék ugyanilyen mennyiségben történő vásárlása esetén. Bármilyen változás vagy technikai kiigazítás nem elfogadható. Ellenkező esetben az a személy vonható felelősségre aki a változásokat eszközölte. A használati utasításban leírt utasítások figyelmen kívül hagyása tüzet, égési sérüléseket, áramütést, egyéb fizikai sérüléseket, valamint egyéb tárgyi eszközökben kárhoz és immateriális vesztességekhez vezethez. A beszállító nem vállal felelősséget az esetleges károkért, melyek a használati útmutatóban leírtak figyelmen kívül hagyása okozott, beleértve az összeszerelést, telepítést, üzemletetést, karbantartást a nem megfelelő felügyeletet és egyéb következményeket, beleértve a helyet és az alkalmazás módját. Javasoljuk a jelen használati útmutató megőrzését.

RENO PROFI HF DIMMABLE

(DE) LED Lampe mit mikrowellen-Bewegungssensor.

EINSTUFUNG UND BESTIMMUNG

Widerstand Polycarbonat-Lampe, angebracht an der Decke oder an der Wand, das Integrierte inconvertible LED-Modul und Macht. Lampe es ist schaltet gemäß Einstellung mikrowellen-Bewegungssensor auf zwei Optionen Beleuchtung. Svítidlo je spínáno dle nastavení mikrovlnným pohybovým čidlem na dvě hladiny osvětlení.
es ist entworfen für Anwendung von aussen und von innen Gebäude.

ERLÄUTERUNG DER ZEICHEN UND SYMBOLE

S1 Nennspannung, Frequenz.
S2 Nennleistung.
S3 Zweite Klasse von Schutz gegen elektrischen Schlag.
S4 Staub- und wasserdicht Produkt.
S5 Der Stromverbrauch im Standby-Modus.
S6 Die maximale Leistung und die Frequenz des gesendeten Funksignals.
S7 Die Menge an Licht, das von der Leuchte ausgesandte (mit einem Verlust im Diffusor).
S8 Farbwiedergabeindex.
S9 Farbtemperaturbereich.
S10 Durchschnittliche Nutzungsdauer.
S11 Produkt für industrielle oder den allgemeinen Gebrauch innerhalb oder außerhalb von Gebäuden.
S12 Entworfen, um auf der Decke montiert werden oder an der Wand.
S13 Umgebungstemperaturbereich , in dem die Lampe betrieben wird.
S14 Strahlen Winkel.
S15 Widerstand Schalt - gegen häufiges Ein- / Ausschalten.
S16 Der Grad des Schutzes gegen mechanische Beschädigungen.
S17 Leistungsfaktor
S18 Nominal elektrischer Strom Ressourcen.
S19 (SENS/DIP 1,2) Einstellen der Empfindlichkeit des Sensors. (100%, 75%, 50%, 10%)
S20 (TIME/DIP 3,4)Der Zeitpunkt der Zeit, wie lange der Sensor eingeschaltet werden in 100% regime (10s, 90s, 3min, 10min) .
S21 (LUX/DIP 5,6) Einstellen Schaltsensor nach dem Beleuchtungsbereich. (2000Lux, 50Lux, 15Lux, 5Lux)
S22 (DIM TIME/DIP 7,8) Der Zeitpunkt der Zeit, wie lange der Sensor eingeschaltet werden in 20% regime (0s, 30s, 10min, Unendlichkeit).
S23 Die maximale Reichweite des Sensors in der Vorwärtsrichtung.
S24 Größe vertikal Winkelsensor.
S25 Größe horizontalen Winkelsensor.
S26 Das Symbol bezeichnet den Mindestabstand, den die Leuchte (deren Lichtquelle)von den beleuchteten Orten und Objekten haben muss.
S27 Nicht für die Lichtsteuerung - zum Beispiel, verwenden Sie einen Dimmer.
S28 Erfüllt die Anforderungen der CE-Konformitätsbeurteilung für die gefahrlose Verwendung innerhalb der Europäischen Union.
S29 Erfüllt die Anforderungen der RoHS-Richtlinie - Eliminierung von umweltschädlichen Chemikalien gemäß EU-Vorschriften.
01-02 Sie Informationen unter Abschnitt UMWELTSCHUTZ.

SICHERHEITSRICHTLINIEN/MONTAGE / INSTALLATION

1. Vor Montagebeginn lesen Sie die Montageanweisung durch.
2. Die Installation und die Beurteilung der Einsatzfähigkeit unter konkreten Einsatzbedingungen sind durch eine entsprechend befugte Person durchzuführen.
3. Empfohlene ideale Montagehöhe beträgt 2 bis 4 Meter (wand 1,5 bis 3,5 m). Es ist notwendig, zu berücksichtigen, dass die korrekte Funktion des Sensors von vielen externen Faktoren beeinflusst wird: In der Nähe des Sensors sollte keine Unterschiede in der Temperatur Luft (zB Absaugung, Kühlerlüftungsöffnungen usw.) Übermäßige bohyb Objekte in der Nähe (wie Bäume im Wind) Direkt oder intensiv reflektierte Licht auf den Sensor fällt. Schalten von anderen elektrischen Geräten in Nähe der Sensoren und dergleichen. Zwischen dem Bewegungssensor und der Schaltvorrichtung sollte nicht weniger als 3 m Abstand.
4. Das Produkt darf weder auf der Oberfläche noch in der Nähe von brennbaren Stoffen und brennbaren Gegenständen, Brennstoffen usw. installiert werden. Die Brandschutzanforderungen sind zu beachten.
5. Das Produkt ist nicht ausreichend beständig gegenüber Umwelt- und chemischen Mittel, Öle und andere Erdölprodukte .Jegliche Verwendung dieses Produkts unter widrigen Bedingungen müssen zunächst gründlich von der Person ausgewertet werden, um das Licht zu installieren, so geeignete Bedingungen für die Verwendung zu gewährleisten.
6. Schützen Sie das Produkt vor übermäßiger Hitze, vor allem während unter dem Dach Montage an der Decke oder gegen durch Überhitzung zu den Auswirkungen anderer Heizungen, Lüftung, Pumpen etc.
7. Das Betriebsmittel eignet sich zur Installation/Montage auf nicht brennbaren Oberflächen (brennhemmende Oberfläche, z.B.: Beton, Gips, Metall)oder auf normal brennbaren Oberflächen (Flammpunkt unter 200 °C), die bei dieser Temperatur weder weich noch verformt werden,z.B.: Holz und Holzstoffe, Dicke über 2 mm)
8. Jede Aktion, bei der Installation, Bedienung, Einstellung und Wartung der Lampen müssen nach dem Abschalten der Stromversorgung durchgeführt werden. Es ist notwendig, um potenzielle Leistungsverdrahtung eine andere Person zu vermeiden.
9. Bei der Montage und Installation ist es notwendig, die Verfahren in den Zeichnungen zu folgen.
10. Vor dem ersten Gebrauch, ist es notwendig, um sicherzustellen, dass die mechanische Montage, elektrischer Anschluss und Einsatzbedingungen richtig sind.

BETRIEBSHINWEISE / INSTANDHALTUNG

1. Wird die Leuchte in öffentlichen Bereich eingesetzt, sind die Funktions- und Betriebsfähigkeit der Leuchte zu prüfen, und zwar nach der für den jeweiligen Einsatzort gültigen Legislative.
2. Für Haushalts das Produkt verwendet keine regelmäßige Inspektion Funktionalität und den Betrieb bis auf Fehlfunktionen erfordern. Für einen Fehler kann durch einen elektrischen Kurzschluss , Funken Bursts verursacht angesehen werden. Auch, wenn Lichtschalt blinkt oder leuchtet, und dergleichen. In diesem Fall ist der Leuchte nicht verwendet werden kann, und es ist notwendig, den Mangel durch eine autorisierte Person zu reparieren.
3. Das Produkt kann auf eine höhere Betriebstemperatur erwärmt werden. Das Produkt darf nicht in Betrieb Temperaturbehandlung einer anderen Wärmequelle überdeckt und überhitzen werden.
4. Das Produkt sollte nicht mit gebrochenen oder defekten Abdeckung (Diffusor) oder ohne ihn verwendet werden. Es ist notwendig, um sofort die geknackte Abdeckung ersetzen. Ist der Deckel nicht fest ist, muss sie vom Netzwerk getrennt und können nicht verwendet Licht.
5. Lichtquelle Ausstattung es ist inconvertible. Das Ende der Lebensdauer der Lampen ist notwendig, das gesamte Licht zu ersetzen.
6. Dieses Produkt hat einige Merkmale ihn besitzen, die in manifestieren, dass das Produkt eine höhere Empfindlichkeit aufweist, wenn Objekte in dem Sichtfeld des Sensors bewegen, als nach dem - in seiner Richtung. Optimale Empfindlichkeit ist von Objekten mit einer Geschwindigkeit von 0,6 bis 1,5 m / s bewegt. Eine leichte Abnahme der Empfindlichkeit kann auch bei Temperaturen unter extremen Betriebstemperaturen in der Umgebung während des Betriebs auftreten.
7. Für Sensorreinigung Verwenden Sie keine chemischen Mittel. Reinigung mit einem trockenen oder feuchten, weichen Tuch.

FUNKTIONS TEST / BETRIEB

1. Alle Steuerungen DIP einstellen zu obere Stellung.
2. Regulator Zeit DIM TIME DIP 7 (Stand-by Period) es ist Bedürfnis zusammenknüpfen zu unter Stellung - erreichen Einstellung 30s.
3. Nach 10 Sekunden, wenn der Sensor nicht erfaßt Bewegung, werden zu Wandlung bis verdunkelt DIM regime auf 20 % das Original macht.
4. Nach Nächster 30s wenn Sensor nicht Scan Bewegung, erfolgen zu Abstellung lamp.
5. Wenn Senzor Erkennt Bewegung, lamp set zu 100% regime.
6. Nach der Inbetriebnahme des Reglers kann der Sensor nach Bedarf anpassen. Es ist notwendig, zu berücksichtigen, um die Einstellung der Werte des Lichts (LUX) bei einem Wert - von 5 Lux - der Sensor schaltet nur in der Dunkelheit. Die Position - 2000Lux - wird die Lampe an einem klaren Tag wechseln.

UMWELTSCHUTZ / HINWEISE ZUR PRODUKTNUTZUNG

01 Auf Sauberkeit und Umweltschutz achten, Abfalltrennungsvorschriften einhalten.
02 Die Produktbezeichnung weist auf die getrennte Rücknahme von elektrischen und elektronischen Einrichtungen hin. Diese Produkte können umweltschädlich und gesundheitsschädlich sein, sie sind getrennt zu behandeln, insbesondere durch Wiederverwertung oder Entsorgung. Derart gekennzeichnete Produkte sind in einem Recyclinghof für elektrische und elektronische Geräte zu entsorgen. Informationen zu Recyclinghöfen für diese Produkte sind bei den lokalen Behörden oder beim Verkäufer dieser Produkte erhältlich.Gebrauchte Einrichtungen können auch beim Verkäufer beim Kauf eines neuen Produktes in der Menge abgegeben werden, welche der neu gekaufte Menge des selben Produkttyps entspricht. Derart gekennzeichnete Produkte dürfen unter Geldstrafe nicht mit Hausmüll und sonstigen Abfällen entsorgt werden. Jegliche Änderungen oder technische Anpassungen sind unzulässig. Sonst übernimmt die Person, welche die Änderungen vornimmt, die Haftung. Die Missachtung der Anweisungen in dieser Anleitung kann zu Bränden, Verbrennungen, Stromunfällen, Körperverletzungen und zu sonstigen Sachschäden sowie immateriellen Schäden führen. Der Lieferant trägt keine Verantwortung für die Folgen einer Missachtung der Empfehlungen in diesem Handbuch, einschl. Falschmontage und Falschinstallation, unsachgemäßen Betrieb, ungenügende Instandhaltung und Aufsicht bei der Produktnutzung, und für weitere Konsequenzen, unter anderem auch für die aus dem Ort und der Art und Weise der Verwendung folgenden Konsequenzen. Wird empfehlen, dieses Handbuch aufzubewahren.

RENO PROFI HF DIMMABLE

(PL) Oprawa oświetleniowa LED z czujnikiem ruchu.

KLASYFIKACJA I OZNACZENIA

Oprawa z kloszem wykonanym z poliwęglanu (odpornym na działanie światła), do montażu na ścianie lub suficie z zintergowanym niewymiennym źródłem światła LED wraz z zasilaczem i wbudowanym mikrofalowym czujnikiem ruchu. Produkt przeznaczony do prfesjonalnych inwestycji jak rowież do użytku ogólnego. Do zastosowania wewnątrz i na zewnątrz pomieszczeń.

Wyjaśnienei oznaczeń i symboli

S1 Napięcie znamionowe, częstotliwość
S2 Moc znamionowa
S3 Klasa IIWyrób, w którym ochronę przed porażeniem elektrycznym spełnia, poza izolacją podstawową, zastosowana izolacja podwójna lub wzmocniona.
S4 Wyrób pyłoszczelny. Ochrona przed falami.
S5 Pobor mocy w trybie czuwania
S6 Moc maksymalna i częstotliwość sygnału radiowego
S7 Strumień świetlny (z uzględnieniem przesłony)
S8 Współczynnik oddawania barw
S9 Temperatura barwowa
S10 Trwałość.
S11 Produkt do zastosowania przemysłowego, wewnątrz i na zewnątrz budynku.
S12 Przeznaczony do montażu na ścianie lub suficie.
S13 Znamionowa maksymalna temperatura otoczenia, na którą może być narażony wyrób.
S14 Kąt świecenia.
S15 Ilość cykli włącz / wyłącz.
S16 Ochrona przed udarami mechanicznymi.
S17 Współczynnik mocy
S18 Źródło prądu.
S19 (SENS/DIP 1,2) Nastawa czułości czujnika (100%, 75%, 50%, 10%)
S20 (TIME/DIP 3,4) Regulatcja czasu działania - czas świecenia sterowanego wyrobu po aktywacji czujnika (10s, 90s, 3min, 10min)
S21 (LUX/DIP 5,6) Regulator progu zadziałania w zależności od jasności otoczenia (2000Lux, 50Lux, 15Lux, 5Lux)
S22 (DIM TIME/DIP 7,8) Nastawa czasu świecenia oprawy na poziomie 20% mocy maskymalnej przed całkowitym wyłączeniem (0s, 30s, 10min, ∞)
S23 Maksymalny zakres detekcji czujnika
S24 Kąt detekcji: vertykalny
S25 Kąt detekcji: horyzontalny
S26 Symbol oznacza minimalną odległość jaką może mieć oprawa oświetleniowa (jej źródła światła) od miejsc i obiektów oświetlanych.
S27 Wyrób nie współpracuje z ściemniaczmi oświetlenia.
S28 Wyrób spełnia wymagania Dyrektyw Unii Europejskiej (UE)
S29 Wyrób spełnia wymagania dyrektywy RoHS.
01-02 Informacje dotyczące ochrony środowiska: patrz OCHRONA ŚRODOWISKA

WARUNKI BEZPIECZEŃSTWA / MONTAŻ I INSTALACJA

1. Przed przystąpieniem do montażu zapoznaj się z instrukcją.
2. Montaż powinna wykonać osoba posiadająca odpowiednie uprawnienia.
3. Zalecana wysokość montażu na suficie: od 2m do 4m; na ścianie: od 1,5m do 3,5m. Ponadto, należy uwzględnić, iż prawidłowa i niezakłócona praca czujnika jest uzależniona od wielu czynników zewnętrznych. W szczególności należy zapobiec, aby w pobliżu czujnika nie następowało: nadmierna cyrkulacja powietrza zwłaszcza o zmiennej temperaturze (np. nawiewy, grzejniki), nadmierne ruchy obiektów znajdujących się w pobliżu (np. kołysanie zasłon), intensywne, zmienne oświetlenie naturalne lub sztuczne padające na czujnik bezpośrednio lub światłem odbitym, włączane / wyłączane inne urządzenia elektryczne lub oświetleniowe znajdujące się w bliskim sąsiedztwie od czujnika.
4. Wyrobu nie użytkować w miejscu w którym panują niekorzystne warunki otoczenia np. atmosfera wybuchowa, opary lub wyziewy chemiczne itp. Konieczne jest zastosowanie wyrobów zgodnych z wymaganiami ochrony przeciwpożarowej.
5. Produkt nie może być stosowany w obecności gazów, biogazów, dymów, chemikalii itp. oraz w warunkach dotyczących bezpieczeństwa, funkcjonalności i ochrony przeciwpożarowej.
6. Wyrób chronić przed działaniem wysokiej temperatury, nie montować bezpośrednio pod dachem, lub w bliskiej odległości od promienników ciepła np. grzejników, pomp, czy wentylacji.
7. Symbol oznacza możliwość instalacji i użytkowania wyrobu w/na podłożu z materiału niepalnego (np beton, tynk, metal) jak również instalacji na powierzchni normalnie palnej.Temperatura zapłonu takiego materiału wynosi co najmniej 200*C, materiał ten nie odkształca się ani nie mięknie w tej temperaturze(np. drewno i materiały drewnopochodne o grubości powyżej 2mm).
8. Wszelkie czynności (np. instalacja, regulacja, konserwacja) wykonywać przy odłączonym zasilaniu.
9. Montaż i instalacja: patrz ilustracje.
10. Przed pierwszym użyciem należy upewnić się, co do prawidłowego mocowania mechanicznego i podłączenia elektrycznego.

ZALECENIA EKSPOLATACYJNE / KONSERWACJA

1. Wyrob przeznaczony do użytku profesjonalnego np. w miejscach gdzie jest wymagana funcja kontroli działania oprawy, zgodnie z obowiązującymi przepisami.
2. Wyrób przeznaczony do użytku domowego. W przypadku wystąpienia awarii (np. miganie światła) oprawa nie nadaje się do dalszej eksploatacji. Konieczne jest wezwanie osoby z odpowiednimi uprawnieniami.
3. Wyrób montować z dala od źródeł ciepła. Nie zakrywać wyrobu. Zapewnić swobodny dostęp powietrza.
4. Niedopuszczalne jest użytkowanie wyrobu bez lub z pękniętą szybką ochronną. W przypadku zbicia uszkodzenia przesłony wyrób nie nadaje się do dalszej ekspoatacji.
5. Źródło światła tej oprawy oświetleniowej nie jest wymienialne; w momencie zużycia źródła światła należy wymienić całą oprawę oświetleniową.
6. Wyrób z niewymiennym źródłem światła typu dioda/diody LED. W przypadku uszkodzenia źródła światła, wyrób nie nadaje się do naprawy. Uszkodzoną oprawę należy bezzwłocznie wymienić na nową lub zaprzestać eksploatacji.
7. Konserwacje wykonywać przy odłączonym zasilaniu. Czyścić wyłącznie delikatnymi i suchymi tkaninami. Nie używać chemicznych środków czyszczących.
8. Optymalna czułość czujnkia występuje przy poruszających się objektach z prędkością od 0,6m/s do 1,5m/s. Wartość ta może ulec zmianie gdy oprawa pracuje w granicznych dopuszczalnych swoich wartościach temperatury. Poruszające się obiekty mogą spowodować przypadkowe uaktywnienie się czujnika.
9. Należy pamiętać, iż użytkownanie automatycznych sterowników oświetlenia typu włącz / wyłącz może powodować przyspieszone zużycie sterowanych wyrobów.

TEST DZIAŁANIA OPRAWY

1. Przesuń wszystkie przełączniki DIP do góry.
2. Włącz zasilanie, oprawa będzie świecić, po 10s światło z oprawy zacznie przygasać. Po zadziałaniu czujnika (detekcji ruchu) oprawa będzie pracować normalnie.
3. Ustawienie trybu STAND-BY. Ustaw przełącznik w pozycji 30s, gdy czujnik odbiera sygnał ((detekcja ruchu) oprawa będzie świecić na 100% mocy, po 10s światło przygaśnie do 20% strumienia znamionowego (przez okres 30s). Następnie oprawa się wyłączy. Jeśli czujnik wychwyci ruch oprawa ponownie się załączy na 100% swojej mocy.
4. UWAGA: jeśli oprawa będzie ustawiana w ciągu dnia, przełącznik LUX należy ustawić w pozycji SUN (słońce) w przeciwnym razie oprawa nie będzie działać.

OCHRONA ŚRODOWISKA

01 Dbaj o czystość i środowisko.
02 Oznakowanie wskazuje na konieczność selektywnego zbierania zużytego sprzętu elektrycznego i elektronicznego. Wyrobów tak oznakowanych, pod karą grzywny, nie można wyrzucać do zwykłych śmieci razem z innymi odpadami. Wyroby takie mogą być szkodliwe dla środowiska i zdrowia ludzkiego, wymagają specjalnej formy przetwarzania, w szczególności odzysku, recyklingu i/lub unieszkodliwiania. Wyroby tak oznakowane powinny zostać oddane do punktu zbierania zużytego sprzętu elektrycznego lub elektronicznego. Informacje na temat punktów zbierania/odbioru udzielają władze lokalne lub sprzedawcy tego rodzaju sprzętu. Zużyty sprzęt może zostać również oddany do sprzedawcy, w przypadku zakupu nowego wyrobu w ilości nie większej niż nowy kupowany sprzęt tego samego rodzaju. Wszelkie zmiany techniczne i konstrukcyjne są zabronione. W przeciwnym razie osoba dokonująca zmian bierze odpowiedzialność za wyrób. Nie stosowanie się do zaleceń niniejszej instrukcji może doprowadzić np. do powstania pożaru, poparzeń, porażenia prądem elektrycznym, obrażeń fizycznych oraz innych szkód materialnych i niematerialnych. Producent nie ponosi odpowiedzialności za skutki nieprzestrzegania zaleceń niniejszej instrukcji, w tym nieprawidłowego montażu i instalacji, eksploatacji, konserwacji i niedostatecznego nadzoru podczas korzystania z produktu oraz konsekwencji, np miejsc w których wyrób jest użytkowany oraz samego sposobu użytkowania. Zaleca się zachowanie instrukcji.